Provincia di Modena

Autorizzazione 3793/2025 del 28/03/2025 12:56

Codice Pratica: **3793/2025**

Nuova domanda

Imposta di bollo assolta in modo virtuale. Aut. Agenzia delle Entrate - Dir. Prov. di Modena - Uff. Terr. di Modena n. 15224 del 04/03/2015

GRUBER LOGISTICS UAB
Vilkpedes g 4, Vilnius
03151 Lituania
Tel: +37066100700
Mail: lithuania@gruber-logistics.com
PEC: eccezionaliitalia@pec.gruber-logistics.com

AREA TECNICA - SERVIZIO PROGRAMMAZIONE URBANISTICA, SCOLASTICA E TRASPORTI - U.O. TRASPORTI E CONCESSIONI

Visto il D.Lgs. n. 285/92 e s.m.i. e il D.P.R. n. 495/92 e s.m.i.
In esecuzione della L.R. n. 13/2015.
Richiamato quanto disposto relativamente alle competenze dei Dirigenti dall'art. 107 del D.Lgs 18 Agosto 2000, n. 267 e s.m.i. e dallo Statuto e Regolamento di Organizzazione dell'Ente.
Vista la domanda pervenuta in data **18/03/2025** assunta al P.G. **9309/2025** dalla Ditta **GRUBER LOGISTICS UAB** con sede in **Vilkpedes g 4, Vilnius - 03151 Lituania** P.I/C.F. **94140890214**.
Visto il nulla osta rilasciato dagli Enti proprietari delle strade interessate al transito.

AUTORIZZA

la Ditta in indirizzo ad effettuare il seguente transito eccezionale:

Il veicolo utilizzato è MOTRICE/TRATTORE:

MARCA E TIPO	**SCANIA R 580 A6x4NA N3**	N° DI TARGA	**MAD836**	ASSI	**3**

con traino di RIMORCHIO/SEMIRIMORCHIO:

MARCA E TIPO	**DE ANGELIS DS004 070000PR0PT0SK1CCCFFAAL000BT 17D**	N° DI TARGA	**XA870GC**	ASSI	**4**

Caratteristiche massime veicolo o complesso di veicoli A CARICO:

larghezza m	**2,600**	lunghezza m	**17,700**	altezza m	**4,000**	MASSA compl. t:	**65,000**
sporg. ant. m	**0,000**	sporg. post. m	**0,000**				

Rimorchi Riserva: **XA 898 GC, XA873GC, XA893GC**
Motrici Riserva: **MAD835, MRH141, NDJ518**

MATERIALE TRASPORTATO: **SERBATOIO**

L'indennizzo **analitico** per la maggiore usura della strada, di euro 20.65, è versato a **questo Ente**, secondo le

Il retro di questa pagina è annullato e non utilizzato (bianco)

modalità di calcolo indicate ai cc. 1 e 3 dell'art. 18 del D.P.R. n. 495/92 e s.m.i.

La presente autorizzazione è valida per il periodo dal **07/04/2025** al **06/07/2025** e per **N. 1 VIAGGI** e può essere revocata o sospesa in qualsiasi momento qualora obiettive esigenze di sicurezza del transito lo richiedano.

Il transito deve essere effettuato sul seguente percorso o elenco stradale autorizzato:
Partenza: 41039 - San Possidonio (MO) -CPL Concordia - via Tanferri 5
UNIONE COMUNI MODENESI AREA NORD (MO)
Comune di SAN POSSIDONIO: Via Tanferri - Da sede ditta “CPL Concordia” in via Tanferri 5 ad innesto SP.8
Provincia di Modena
SP.8,SP.5 - da disinn.S.C. di San Possidonio (via Tanferri) fino a innesto SC. di Cavezzo (Via Concordia- Via S. Anna)
Comune di CAVEZZO (MO)
VIA CONCORDIA, VIA SANT'ANNA - Da disinnesto SP.5 A INNESTO SP. 468
Provincia di Modena
SP.468, SP. Bretella Nord di Carpi - da disinnesto SC. di Cavezzo fino a innesto S.C.di Carpi
Unione delle Terre d'Argine (MO)
Comune di CARPI:Via Romana Nord, Tang.le Losi,V.Guastalla,V.dell’Industria,SP.468 TC,Via C.Tarabini - da disinnesto SP.468 a ingresso Casello Autostradale A22 di Carpi
Arrivo: A/22 CARPI SVINCOLO INGRESSO AUTOSTRADALE

Questo provvedimento di autorizzazione non comprende le strade provinciali richieste che alla data dell' 8 Aprile 2021 risultano trasferite ad ANAS SpA. Tali strade, devono essere integrate con una nuova autorizzazione da richiedere ai competenti uffici di ANAS Spa.

La presente autorizzazione è concessa alle seguenti condizioni:

Il veicolo/complesso veicolare deve essere segnalato come previsto dalla normativa vigente. Durante il transito in condizione di eccezionalità è obbligatorio l'uso contemporaneo delle luci di posizione, dei proiettori anabbaglianti e dei dispositivi supplementari di segnalazione visiva a luce lampeggiante gialla o arancione.

La velocità del veicolo/complesso veicolare non deve superare i limiti massimi indicati dal D.Lgs. n. 285/92 e s.m.i. e dalla Carta di circolazione nonché quelli, se diversi, fissati dagli Enti proprietari delle strade. La velocità deve essere ulteriormente ridotta nei tratti di strada a visibilità limitata, nelle curve e quando ricorrono le condizioni indicate dall'art. 141 del D.Lgs. n. 285/92 e s.m.i.

Il transito può essere effettuato **nelle ore diurne e notturne**.

Il transito deve rispettare le seguenti **PRESCRIZIONI SULL'ORARIO**:
PROVINCIA DI MODENA:E' PRESCRITTO CHE IL TRANSITO DEL VEICOLO ECCEZIONALE AVVENGA AL DI FUORI DEGLI ORARI DI MASSIMO FLUSSO DEL TRAFFICO PER EVITARE INTRALCI ALLA CIRCOLAZIONE

La presente autorizzazione non esime dal possesso dei regolari documenti di circolazione rilasciati dal competente Ufficio locale della Motorizzazione Civile.

Durante il transito devono essere osservati gli obblighi e le limitazioni localmente imposti e risultanti dalla segnaletica stradale e dalle disposizioni in vigore. L'autorizzazione non è valida nei giorni e periodi indicati annualmente da apposite disposizioni ministeriali e relativi decreti prefettizi. In caso di neve, ghiaccio, nebbia o visibilità di norma inferiore a m. 70 (settanta), il veicolo dev'essere tempestivamente allontanato dalla sede stradale e condotto alla più vicina area disponibile.

Il conducente deve essere munito del presente documento da esibire a richiesta del personale cui all'art. 12 del D.Lgs. n. 285/92 e s.m.i.

Il veicolo/complesso può circolare **SENZA SCORTA TECNICA**.

Il veicolo/complesso deve rispettare le seguenti **PRESCRIZIONI SULLA SCORTA TECNICA**:
PROVINCIA DI MODENA:U.O. LAVORI SPECIALI STRADE (del 24/03/2025) SCORTA TECNICA PER IL TRANSITO SUI PONTI E MANUFATTI DI PROPRIETÀ PROVINCIALE CON LE INDICAZIONI RIPORTATE NELLE PRESCRIZIONI PARTICOLARI DELLA PRESENTE AUTORIZZAZIONE. CONUNE DI CAVEZZO (prot. 10752/2025

Il retro di questa pagina è annullato e non utilizzato (bianco)

del 28/03/2025:Si prescrive OBBLIGO di scorta tecnica NESSUN OBBLIGO DI SCORTA PER I RESTANTI TRATTI AUTORIZZATI

La scorta tecnica deve osservare le disposizioni contenute nel D.Lgs. n. 285/92 e s.m.i. (Nuovo Codice della Strada), nel D.P.R. n. 495/92 e s.m.i. (Regolamento di esecuzione del Nuovo Codice della Strada) e nel D.M. 18.07.1997 e s.m.i. (Disciplinare per le scorte tecniche ai veicoli eccezionali ed ai trasporti in condizioni di eccezionalità) ed in particolare, deve rispettare le modalità indicate dal Ministero dell'Interno. Altresì, il personale di scorta tecnica abilitato deve mettere in atto tutti gli interventi di segnalazione, pilotaggio e regolazione del traffico per rendere sicure sia le manovre del veicolo/complesso eccezionale che la circolazione degli altri veicoli presenti sulla strada, istituendo, qualora necessario, anche il senso unico alternato o la temporanea chiusura della strada (o tratto di essa). Il capo-scorta, quando dovuto, deve comunicare il movimento e le soste dei carichi eccezionali al Centro Operativo Compartimentale di Polizia Stradale territorialmente competente.

La scorta o il capo-scorta deve comunicare, in forma digitale, la data e l'ora dell'inizio e della fine dell'attività di scorta a questo Ente che ha rilasciato l'autorizzazione.

E' ammessa la facoltà di ridurre, anche congiuntamente, le dimensioni o la massa degli elementi oggetto del trasporto o il loro posizionamento o il loro numero, a condizione che permangano le condizioni che impongono la scorta, ove è prescritta. Inoltre, deve essere garantito il rispetto, in qualunque condizione di carico, delle prescrizioni di cui all'art. 16 del D.P.R. n. 495/92 e s.m.i. e deve rimanere inalterata la natura del materiale e la tipologia degli elementi. Resta fermo l'indennizzo per la maggiore usura della strada già corrisposto ai sensi dell'art. 18 del D.P.R. n. 495/92.

Il transito sulle strade autorizzate deve effettuarsi evitando le ore di maggiore punta del traffico del mattino e del pomeriggio.

E' vietata la circolazione e la sosta sulle banchine stradali e in aree esterne alla carreggiata.

La validità della presente è subordinata al rispetto delle prescrizioni previste nell'autorizzazione del gestore della rete ferroviaria, qualora il veicolo o trasporto eccezionale abbia un'altezza superiore a 4,30 metri e attraversi linee ferroviarie elettrificate.

La Ditta è obbligata a risarcire per intero i danni eventualmente arrecati al Demanio stradale su semplice presentazione da parte di questo Ente, del conto spese per le riparazioni.

Resta a carico della Ditta ogni responsabilità per danni arrecati a sé, a terzi, o cose per effetto della presente autorizzazione, rimanendo sempre questo Ente rilevato ed indenne.

Ogni spesa relativa alla presente autorizzazione, dipendente sia da accertamenti istruttori eccezionali che dalle prescrizioni in essa contenute, è a carico della Ditta.

La Ditta deve verificare l'agibilità del percorso con un giorno di anticipo rispetto alla data in cui sarà effettuato ogni singolo transito.

Gli Organi preposti al controllo devono verificare sia il rispetto delle prescrizioni ivi contenute e sia, quando dovuto, se le origini e le destinazioni finali dei relativi percorsi (o tratte) sono quelle autorizzate. Questo Ente, resta peraltro in attesa di conoscere quanto accertato per l'adozione dei necessari provvedimenti da adottarsi sull'autorizzazione concessa.

La Ditta prima di effettuare ogni viaggio, qualora sia dovuto l'indennizzo d'usura, deve comunicare l'ora e il giorno di effettuazione dello stesso. Tale comunicazione deve effettuarsi, in forma digitale, all'Ente che ha rilasciato l'autorizzazione.

Per l'utilizzo dei veicoli di riserva, prima dell'inizio del viaggio, qualora sia dovuto l'indennizzo d'usura, la Ditta deve comunicare i numeri delle targhe del veicolo o del complesso di veicoli da utilizzare per il trasporto all'Ente che ha rilasciato l'autorizzazione. La comunicazione sostituisce quella di inizio viaggio e deve essere effettuata, in forma digitale, anche dalla ditta che esegue la scorta o dal capo-scorta, se presenti.

L'utilizzazione dei veicoli locati o comodati senza conducente per il trasporto merci su strada per conto terzi, sia nelle relazioni di traffico nazionale che internazionale, deve rispettare quanto disposto dalle vigenti direttive comunitarie e dai decreti di attuazione in materia, nonché dall'articolo 84 del D.Lgs. n. 285/92.

Per l'utilizzazione di veicoli locati senza conducente ovvero in comodato d'uso gratuito, deve trovarsi a bordo del veicolo la probante documentazione richiesta dalle norme vigenti in materia e tra questa, in particolare, quella

Il retro di questa pagina è annullato e non utilizzato (bianco)

attestante sia la disponibilità d'uso del veicolo stesso che il rapporto di lavoro del conducente.

La presente autorizzazione è rilasciata solo ai fini del trasporto internazionale per il quale è richiesta la licenza comunitaria o l'autorizzazione bilaterale o CEMT ovvero, per i trasporti eccezionali per il cabotaggio, a condizione che vengano rispettati i limiti e le condizioni delle norme vigenti in materia.

La validità della presente autorizzazione rimane subordinata a quella dei documenti tecnici (e relativa proroga di validità), rilasciati dalla Direzione Generale per la motorizzazione, ai sensi del c. 12, dell'art. 14, del D.P.R. n. 495/92 e s.m.i., per il transito sulle strade della Repubblica Italiana, con i veicoli in calce qui autorizzati.

L'utilizzo di veicoli di riserva trainanti che trainati, combinati anche in modo incrociato, è sempre subordinato alla condizione di provata abbinabilità, ai sensi dell'art. 219, c. 3, del D.P.R. n. 495/92.

PRESCRIZIONI PARTICOLARI:

Parere PROVINCIA DI MODENA - U.O. LAVORI SPECIALI STRADE (del 24/03/2025):
in corrispondenza dei seguenti ponti e manufatti di proprietà provinciale:
79) SP5 di Cavezzo – Km. 19+041 ponte canale sabbioncello – 44,903503 10.993820
80) SP5 di Cavezzo – Km 15+236 ponte canale dogaro – 44,872281 10,996594
81) SP5 di Cavezzo – km. 13+380 ponticello – 44,857434 11,005680
52) SP 468 – ponte sul fiume Secchia – loc. Ponte Motta - km. 39+164
53) SP468 - ponte su canale - 44.820584 - 10.940199 km. 33+635
54) SP468 – Ponte sul Cavo Lama – loc. San Marino di Carpi (44.818497, 10.936295)
55) SP468 – ponte canale di Cibeno - (44.803068, 10.899952)
57) SP468 ponte su svincolo tangenziale nord di carpi
56) SP468/SP413 – viadotto su ferrovia MO-MN tangenziale Nord Carpi (44.807597, 10.886193)
dovranno essere rispettate le seguenti prescrizioni:
a) la velocità transitoria sia costante e non superiore a 10 km/h
b) non sono ammessi cambi di direzione, soste, deviazioni, inversioni
c) la traiettoria del mezzo dovrà essere in asse con l`impalcato
d) il transito dovrà essere isolato con sospensione temporanea della circolazione: non è ammesso altro transito veicolare durante l'attraversamento del ponte
e) per il ponte di cui al punti 56) il transito dovrà essere effettuato a veicolo isolato su tutti e due i sensi di marcia con distanza vuota dagli altri automezzi prima e dopo il veicolo di 60 ml
f) OBBLIGO DI SCORTA TECNICA per consentire il rispetto delle prescrizioni di cui ai punti c), d),e)
La scorta tecnica deve osservare le disposizioni contenute nel D.Lgs. n. 285/92 e s.m.i. (Nuovo Codice della Strada), nel D.P.R. n. 495/92 e s.m.i. (Regolamento di esecuzione del Nuovo Codice della Strada) e nel D.M. 18.07.1997 e s.m.i. (Disciplinare per le scorte tecniche ai veicoli eccezionali ed ai trasporti in condizioni di eccezionalità) ed in particolare, deve rispettare le modalità indicate dal Ministero dell'Interno. Altresì, il personale di scorta tecnica abilitato deve mettere in atto tutti gli interventi di segnalazione, pilotaggio e regolazione del traffico per rendere sicure sia le manovre del veicolo/complesso eccezionale che la circolazione degli altri veicoli presenti sulla strada, istituendo, qualora necessario, anche il senso unico alternato o la temporanea chiusura della strada (o tratto di essa). Il capo-scorta, quando dovuto, deve comunicare il movimento e le soste dei carichi eccezionali al Centro Operativo Compartimentale di Polizia Stradale territorialmente competente.
NOTA 1 - SI FA PRESENTE CHE NEL CORSO DELL'ANNO 2025 VERRANNO EFFETTUATI CONTROLLI A CAMPIONE PER LA VERIFICA DEL RISPETTO DELLE PRESCRIZIONI PER IL TRANSITO SUI PONTI CHE VERRANNO SANZIONATE AI SENSI DELL'ART. 10 del Codice della Strada, commi 18, 19, 24 e 25.
NOTA 2 – CHIEDIAMO OBBLIGATORIAMENTE DI SEGNALARE IL PASSAGGIO DELL'AUTOMEZZO VIA MAIL a santi.e@provincia.modena.it e a poliziaprovinciale@provincia.modena.it con data , ora di transito e percorso scelto, con un anticipo di tre giorni

Nullaosta Comune di CAVEZZO (prot. 10752/2025 del 28/03/2025):
PRESCRIZIONI PARTICOLARI: verifica dell'agibilità del percorso almeno il giorno precedente per evitare eventuali inconvenienti che si dovessero presentare con eccezionalità e prescrizione della scorta tecnica a cura del personale abilitato di cui all'art. 12, commi 3-bis, del codice, come previsto dall'art. 16 del D.P.R. 16 dicembre 1992, n. 495 al comma terzo e quarto.
COMUNICARE CON CONGRUO ANTICIPO AL COMANDO POLIZIA LOCALE DEL COMUNE INTERESSATO LA DATA E L'ORA DEL TRANSITO MEDESIMO.

Nullaosta UNIONE COMUNI MODENESI AREA NORD (prot. 9604/2025 del 19/03/2025):
COMUNE DI SAN POSSIDONIO:

Il retro di questa pagina è annullato e non utilizzato (bianco)

PRESCRIZIONI: Verificare il giorno precedente il trasporto, l'agibilità del percorso.

Nullaosta Unione delle Terre d'Argine (prot. 9960/2025 del 21/03/2025):
UNIONE DELLE TERRE D'ARGINE:
COMUNE DI CARPI:
- VERIFICA PREVENTIVA DEL PERCORSO IL GIORNO PRECEDENTE AL TRANSITO
- OBBLIGO DI COMUNICAZIONE, ALMENO 5 GIORNI PRIMA DEL TRANSITO,DELLA DATA ED ORA DELLO STESSO, NONCHE' DELL'ARRIVO DEL VEICOLO ECCEZIONALE NEL COMUNE DI CARPI, ALL'INDIRIZZO E-MAIL stradesicure@terredargine.it
- DURANTE IL TRANSITO SIA GARANTITA LA CONSERVAZIONE DEL MANTO STRADALE,DELLA SEGNALETICA STRADALE E DI QUANTO COSTITUISCA PERTINENZA STRADALE
Per ulteriori informazioni rivolgersi all'Ufficio Permessi della Polizia Locale presso la Territoriale di Carpi

PROVINCIA DI MODENA: OBBLIGO DI VERIFICA DELL'AGIBILITÀ DEL PERCORSO DA EFFETTUARSI IL GIORNO PRECEDENTE AL TRANSITO PER EVITARE EVENTUALI INCONVENIENTI CHE SI DOVESSERO PRESENTARE CON L'ECCEZIONALITÀ. LA DITTA DOVRA` SEMPRE VERIFICARE SULL`INTERO PERCORSO AUTORIZZATO IL RISPETTO DEI FRANCHI DI SICUREZZA PREVISTI DAL C.D.S. DALL`INTRADOSSO DELLE OPERE D`ARTE E DALLE LINEE ELETTRICHE. E' PRESCRITTO CHE IL TRANSITO DEL VEICOLO ECCEZIONALE AVVENGA AL DI FUORI DEGLI ORARI DI MASSIMO FLUSSO DEL TRAFFICO PER EVITARE INTRALCI ALLA CIRCOLAZIONE

Il retro di questa pagina è annullato e non utilizzato (bianco)

Avverso il presente provvedimento è esperibile **ricorso al competente TAR regionale** nel termine di **60 gg**, o in alternativa ricorso straordinario al **Capo di Stato** nel termine di **120 gg**, entrambi decorrenti dalla data comunicazione dell'atto.

MODENA 28/03/2025 12:56

IL DIRIGENTE O SUO DELEGATO
PARENTI GIULIA
Documento firmato digitalmente ai sensi del D.Lgs. 82/2005 "CAD"

Documento prodotto e conservato in originale informatico e firmato digitalmente ai sensi dell'art. 20 del Codice dell'Amministrazione Digitale nella data risultante dai dati della sottoscrizione digitale. L'eventuale stampa del documento costituisce **copia analogica** sottoscritta con firma a mezzo stampa predisposta secondo l'articolo 3 del D.lgs 12 dicembre 1993, n. 39 e l'articolo 3bis, comma 4bis del Codice dell'amministrazione digitale. L'originale di questo documento è consultabile all'indirizzo:
https://teonline.regione.emilia-romagna.it/WAMswf40/LinkTE.ashx?pdoc=0d968e88-76bb-4698-8f5f-427bc29c5591-6

CONEMAR SHIPPING and CHARTERING s.r.l.

NAVIGAZIONE MERCANTILE - AGENT! - NOLEGGI

PalazzoMorello, Stradella Nico d'Alvise, 10 - 35013 CITIADELLA(Padova) - Italia - Tel. +39-049-5972286 - Fax +39-049-9401521
C.C.I.A.A.189947-REG. SOC. TRIB.PADOVA22514-Cod.Fisc.ePart.TVA 01929140281-www.conemar.it-E-mail:conemar@conemar.it

DICHIARAZIONE SOSTITUTIVA DELL:'ATTO DI NOTORIETA'

(art. 47 D.P.R 28.12.2000, n. 445, e s.m.i.)

(trasporti in conto terzi)

II/La sottoscritto/a **COLETTO NEVIO.**

nato/a **CAMPO SAN MARTINO** prov. **(PD)** ii **11/05/1962** residente a **CITTADELLA (PD)**

Via codice fiscale **CLTNVE62E11B564J** in qualità di titolare/rappresentante legale dell'impresa **CONEMAR SHIPPING AND CHARTERING SRL**

codice fiscale/P.IVA, 01929140281 con sede in Stradella Nico d'Alvise 10 - 35013 - cittadella (PD)

Consapevole delle sanzioni penali richiamate dall'art. 76 de! DPR 28.12.2000, n. 445, e s.m.i., in caso di dichiarazioni false o mendaci;

Consapevole che, ai sensi dell'art. 7 de! Dlgs 21.11.2005, n. 286, e s.m.i., l'esecuzione di un trasporto in sovraccarico, violando ii limite di massa complessiva massima indicata nell'autorizzazione al trasporto eccezionale, determina la corresponsabilità del committente con ii vettore, con l'applicazione, in concorso, delle sanzioni previste dall'art. 10, c. 18, e dall'art. 167, cc. 2 e 11, del DLgs 30.04.1992, n. 285, in ottemperanza e per gli effetti di cui all'art. 47 del DPR 28.12.2000, n. 445, e s.m.i, e all'art. 14, c. 7, punto B), Jett. b), de! DPR 16.12.1992, n. 495, sotto la propria personale responsabilità,

DICHIARA

Di essere ii committente del trasporto nella qualità di: spedizioniere

che il carico indivisibile affidato all'impresa di autotrasporto per conto di terzi: GRUBER LOGISTICS SPA

con sede in: ORA (BZ) Via _NAZIONALE 75

X iscritta al registro elettronico nazionale delle imprese di trasporto su strada con il n M0011090

X titolare di licenza comunitaria numero: 00094050

- titolare di autorizzazione bilaterale/multilaterale numero.

Consiste di· Nr. 2 Monagas contenente locale caldaia **e** locale misura

Avente una massa massima pari a 40 tonnellate e le seguenti dimensioni:

Largh. (m)2,50 / Lungh. (m) 9,00 / Altezza (m) 2,86

o Luogo di carico: CPL Concordia, *Via* Tanferri 5 - 41039 San Possidonio (MO) - Italia

o Luogo di scarico: cantiere Ioannina City https://maps.app.goo.gl/xwvnYF6AvZ7UGqQL6

imbro e firma del Jegale rappresentante

CONEMAR
Nevio Coletto

Per le spedizioni, le assicurazioni e gli incassi semplici o documentati, non assumiamo responsabilità, ne obblighi maggiori di quelli assunti dal semplice mandatario (art. 1737 e seg. C.C.). - Nessuna assicurazione viene da noi coperta senza ordine formale dato volta per volta. La semplice indicazione del valore non vale come ordine di assicurare. I nostri prezzi si intendono per immediata applicazione, salvo accordi in contrario. - Gli incassi a destino delle spese di trasporto ecc. s'intendono salvo buon fine. Ogni contestazione € di competenza della Autorità Giudiziaria di Padova.

GRUBER LOGISTICS UAB MAD836 XA870GC

Riserve : MAD835 XA898GC | MRH141 XA893GC | NDJ518 XA873GC

Cod.Pratica : 201142/25 - 10447

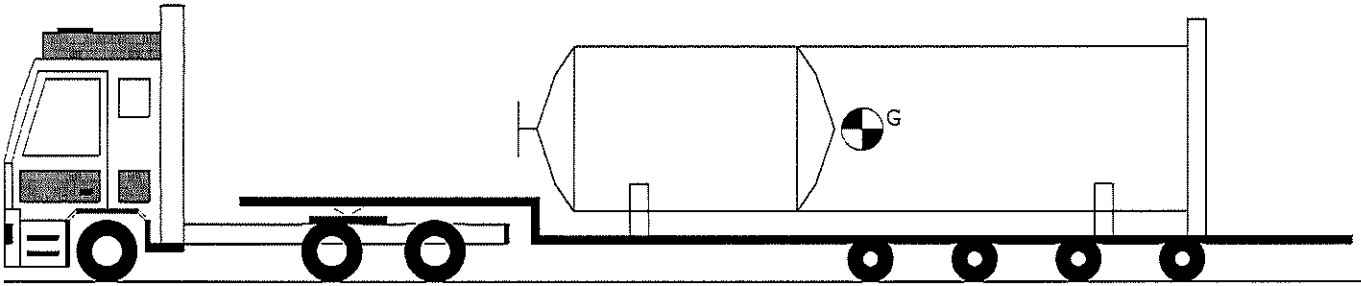

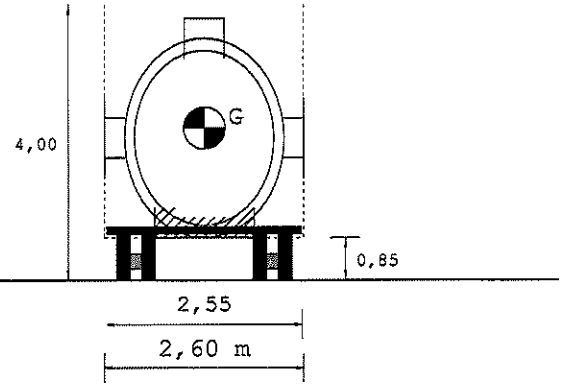

Tipo Asse	S	TSG	TSG	C4V	C4V	C4V	C4V
Num.Ruote	2	4	4	4	4	4	4
Peso a vuoto t.	6,74	3,44	3,44	2,16	2,16	2,16	2,17
Peso ammesso t.	9,00	13,00	13,00	12,00	12,00	12,00	12,00
Press.spec.Kg/cm2	5,83	4,17	4,17	5,28	5,28	5,28	5,28
Sup.impronta cm2	600	600	600	450	450	450	450
Peso Totale t.	7,00	10,00	10,00	9,50	9,50	9,50	9,50

Dati		Trattore	Semirimorchio
Tara	t	10,57	11,70
Peso Merce	t		42,73
Peso su ralla	t	16,43	
Portata utile	t	24,43	58,30
Peso tot.effett	t	27,00	38,00
Peso max potenz	t	35,00	70,00
Press.pneumat.	bar	8,0	8,0

	Lungh. m	Larg. m	Alt. m	Peso t
Conv. Carico	17,70	2,60	4,00	65,00
Eccedenze	1,20	0,05	0,00	21,00

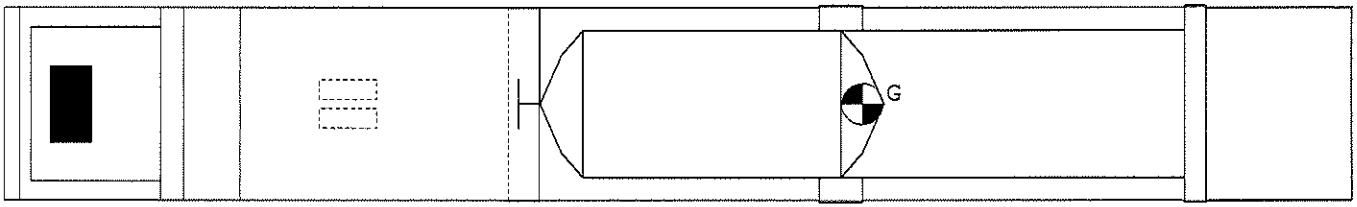

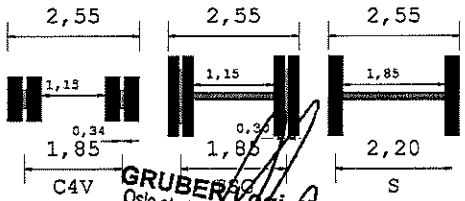

GRUBER Logistics, UAB
Oslo str. 7, LT-04123 Vilnius, Lithuania
Company code: 304584541
VAT number: LT100011100211
Tel. +370 661 00700
E-mail: Dainius.Petenis@gruber-logistics.com

GRUBER LOGISTICS UAB

Descrizione carico : SERBATOIO

GRUBER LOGISTICS UAB MAD835 XA898GC Convoglio di Riserva

Cod.Pratica : 201142/25 - 10447

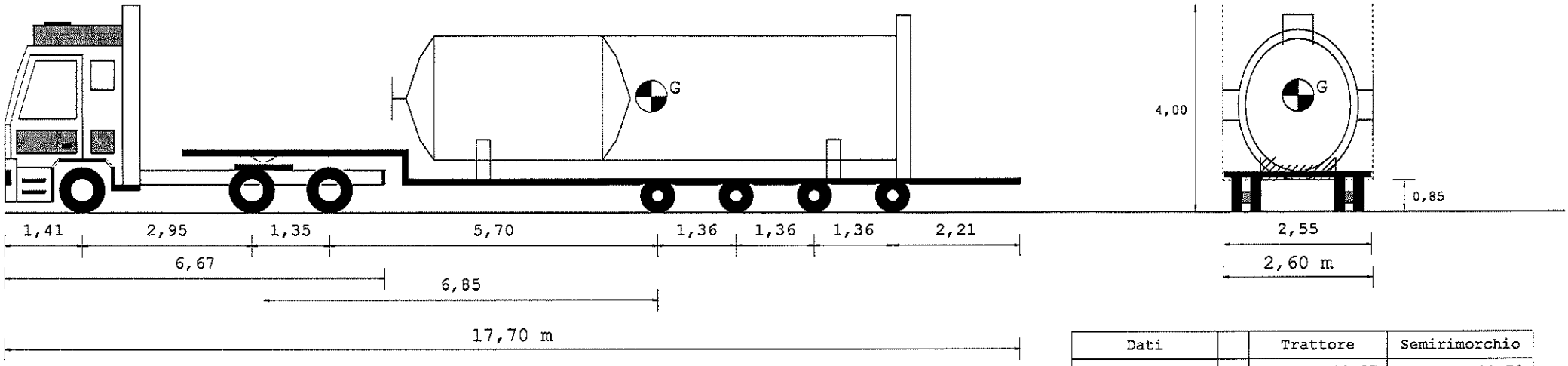

Tipo Asse	S	TSG	TSG	C4V	C4V	C4V	C4V
Num.Ruote	2	4	4	4	4	4	4
Peso a vuoto t.	6,74	3,44	3,45	2,16	2,16	2,16	2,16
Peso ammesso t.	9,00	13,00	13,00	12,00	12,00	12,00	12,00
Press.spec.Kg/cm2	5,83	4,17	4,17	5,28	5,28	5,28	5,28
Sup.impronta cm2	600	600	600	450	450	450	450
Peso Totale t.	7,00	10,00	10,00	9,50	9,50	9,50	9,50

Dati		Trattore	Semirimorchio
Tara	t	10,57	11,70
Peso Merce	t		42,73
Peso su ralla	t	16,43	
Portata utile	t	24,43	58,30
Peso tot.effett	t	27,00	38,00
Peso max potenz	t	35,00	70,00
Press.pneumat.	bar	8,0	8,0

	Lungh. m	Larg. m	Alt. m	Peso t
Conv. Carico	17,70	2,60	4,00	65,00
Eccedenze	1,20	0,05	0,00	21,00

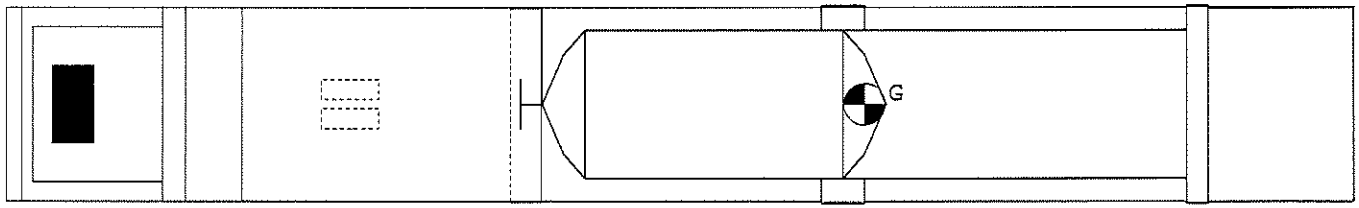

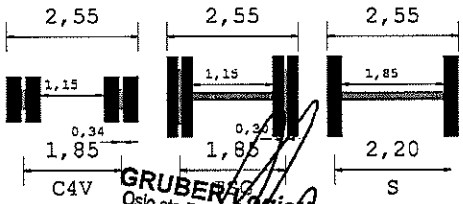

GRUBER Logistics, UAB
Oslo str. 7, LT-04123 Vilnius, Lithuania
Company code: 304584541
VAT number: LT100011100211
T. +370 66 100700
E-mail: Dainius.Palenis@gruber-logistics.com

GRUBER LOGISTICS UAB

Descrizione carico : SERBATOIO

GRUBER LOGISTICS UAB MRH141 XA893GC Convoglio di Riserva

Cod.Pratica : 201142/25 - 10447

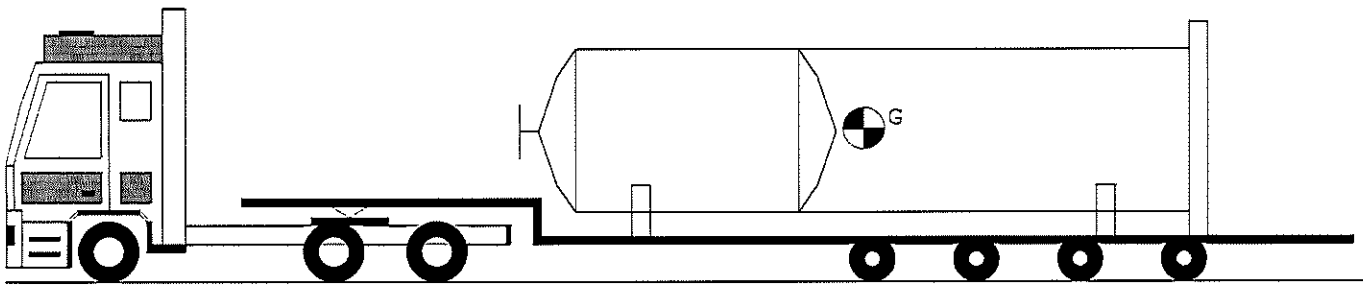

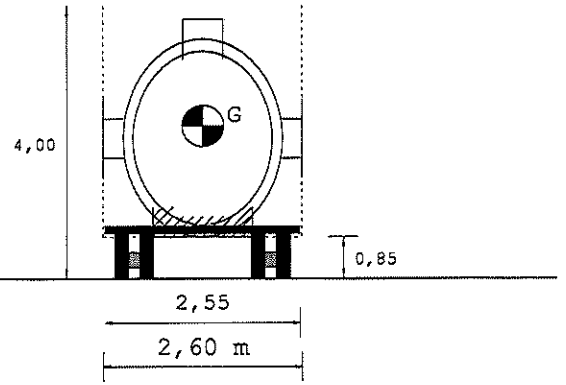

Tipo Asse						
S	TSG	TSG	C4V	C4V	C4V	C4V
Num.Ruote						
2	4	4	4	4	4	4
Peso a vuoto t.						
6,57	3,38	3,38	2,16	2,16	2,16	2,17
Peso ammesso t.						
9,00	13,00	13,00	12,00	12,00	12,00	12,00
Press.spec.Kg/cm2						
5,83	4,17	4,17	5,28	5,28	5,28	5,28
Sup.impronta cm2						
600	600	600	450	450	450	450
Peso Totale t.						
7,00	10,00	10,00	9,50	9,50	9,50	9,50

Dati		Trattore	Semirimorchio
Tara	t	10,28	11,70
Peso Merce	t		43,02
Peso su ralla	t	16,72	
Portata utile	t	24,72	58,30
Peso tot.effett	t	27,00	38,00
Peso max potenz	t	35,00	70,00
Press.pneumat.	bar	8,0	8,0

	Lungh. m	Larg. m	Alt. m	Peso t
Conv. Carico	17,70	2,60	4,00	65,00
Eccedenze	1,20	0,05	0,00	21,00

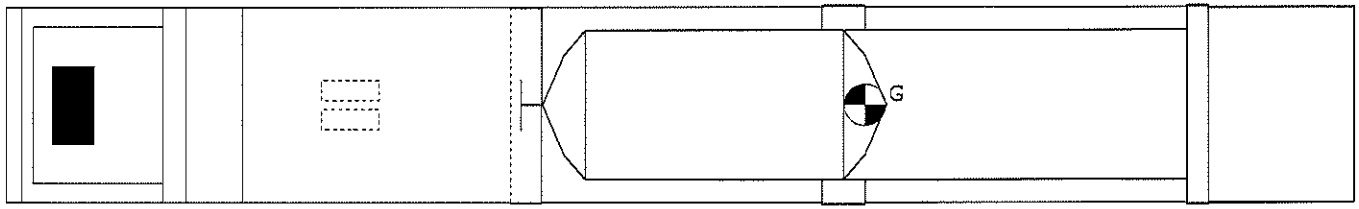

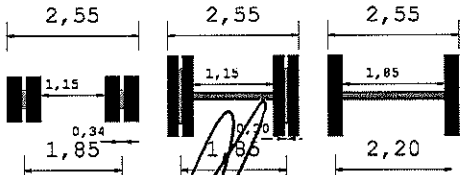

GRUBER Logistics, UAB
Oslo str. 7, LT-04123 Vilnius, Lithuania
Company code: 304584541
VAT number: LT100011100211
T: +370 667 00700
E-mail: Dainius.Palenis@gruber-logistics.com
GRUBER LOGISTICS UAB

Descrizione carico : SERBATOIO

GRUBER LOGISTICS UAB NDJ518 XA873GC Convoglio di Riserva

Cod.Pratica : 201142/25 - 10447

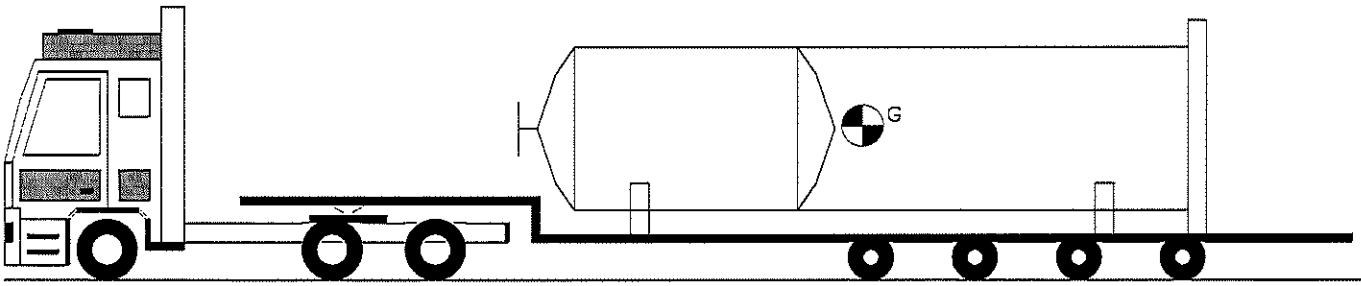

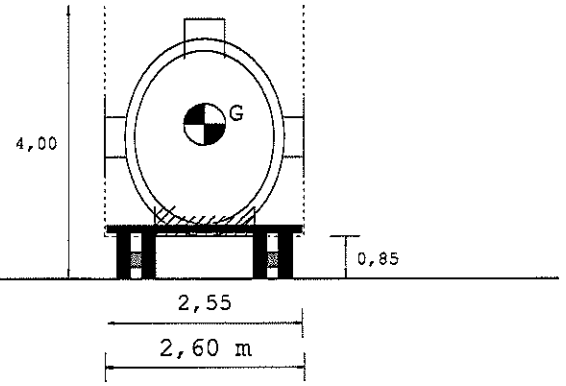

Tipo Asse						
S	TSG	TSG	C4V	C4V	C4V	C4V
Num.Ruote						
2	4	4	4	4	4	4
Peso a vuoto t.						
6,51	3,37	3,37	2,16	2,16	2,16	2,16
Peso ammesso t.						
9,00	13,00	13,00	12,00	12,00	12,00	12,00
Press.spec.Kg/cm2						
5,83	4,17	4,17	5,28	5,28	5,28	5,28
Sup.impronta cm2						
600	600	600	450	450	450	450
Peso Totale t.						
7,00	10,00	10,00	9,50	9,50	9,50	9,50

Dati		Trattore	Semirimorchio
Tara	t	10,19	11,70
Peso Merce	t		43,11
Peso su ralla	t	16,81	
Portata utile	t	24,81	58,30
Peso tot.effett	t	27,00	38,00
Peso max potenz	t	35,00	70,00
Press.pneumat.	bar	8,0	8,0

	Lungh. m	Larg. m	Alt. m	Peso t
Conv. Carico	17,70	2,60	4,00	65,00
Eccedenze	1,20	0,05	0,00	21,00

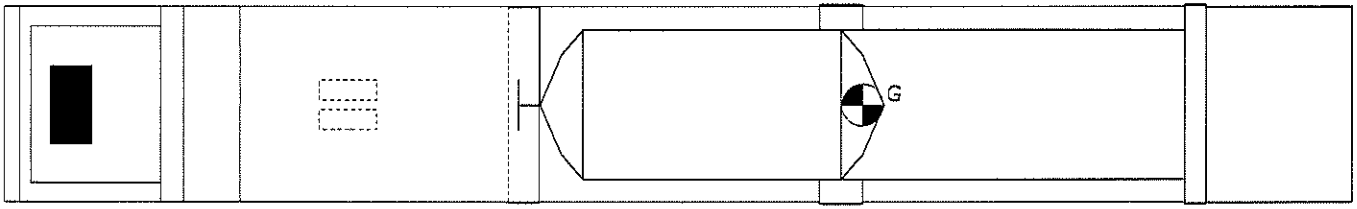

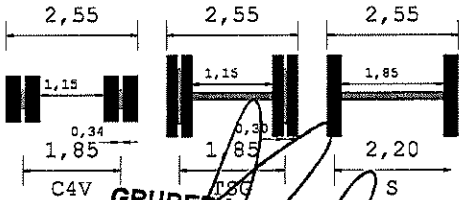

GRUBER Logistics, UAB
Oslo str. 7, LT-04128 Vilnius / Lithuania
Company code: 304584841
VAT number: LT100011100211
T. +370 661 00700
E-mail: Dainius.Palasis@gruber-logistics.com

GRUBER LOGISTICS UAB

Descrizione carico : SERBATOIO